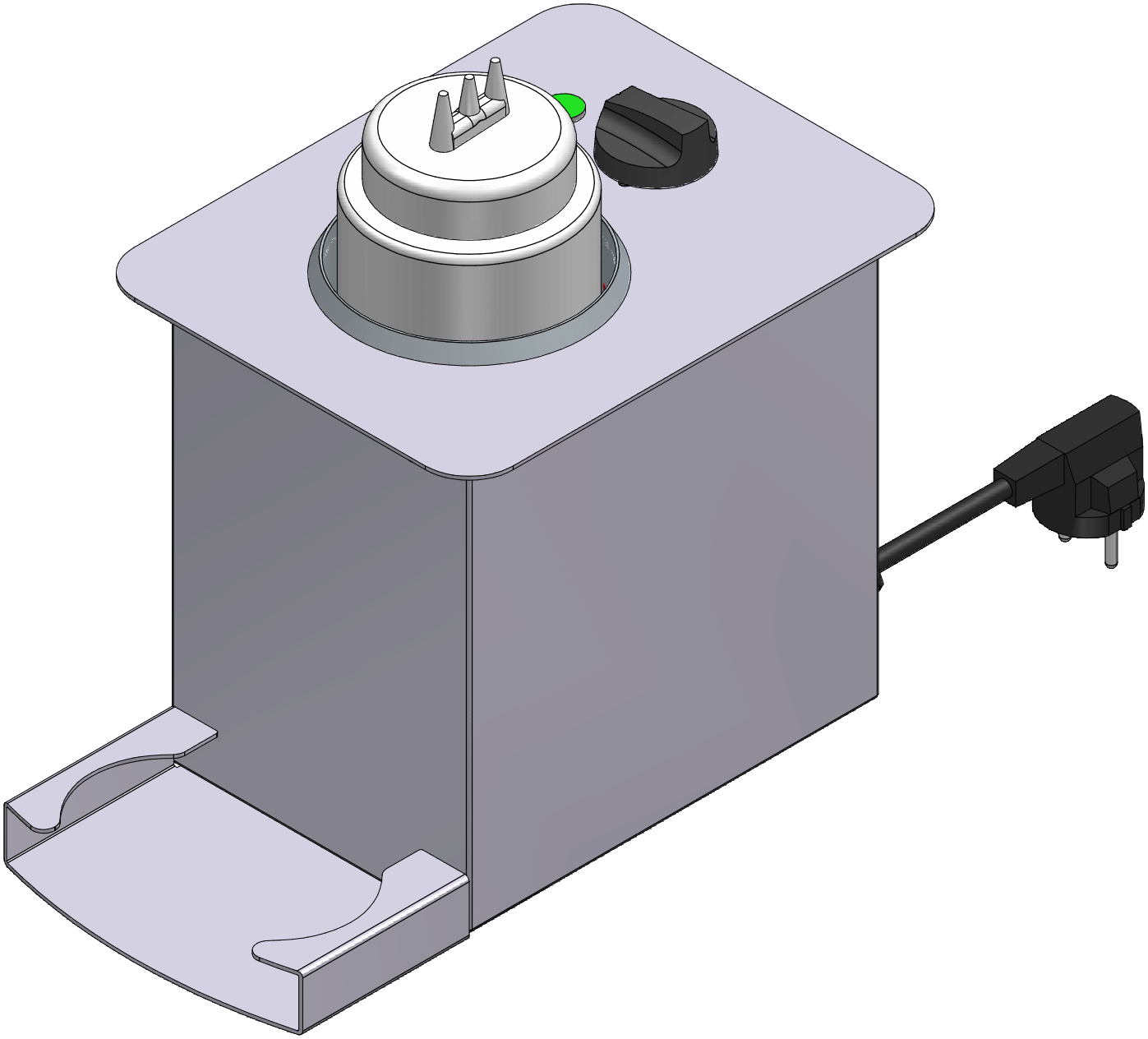

WARM IT ENCASTRABLE				Vue 3D	
DT14	Date : **06/05/2014**	Dessiné par : R.L.	Approuvé par : R.Schoenberger	Date : 18/04/2018	Indice B

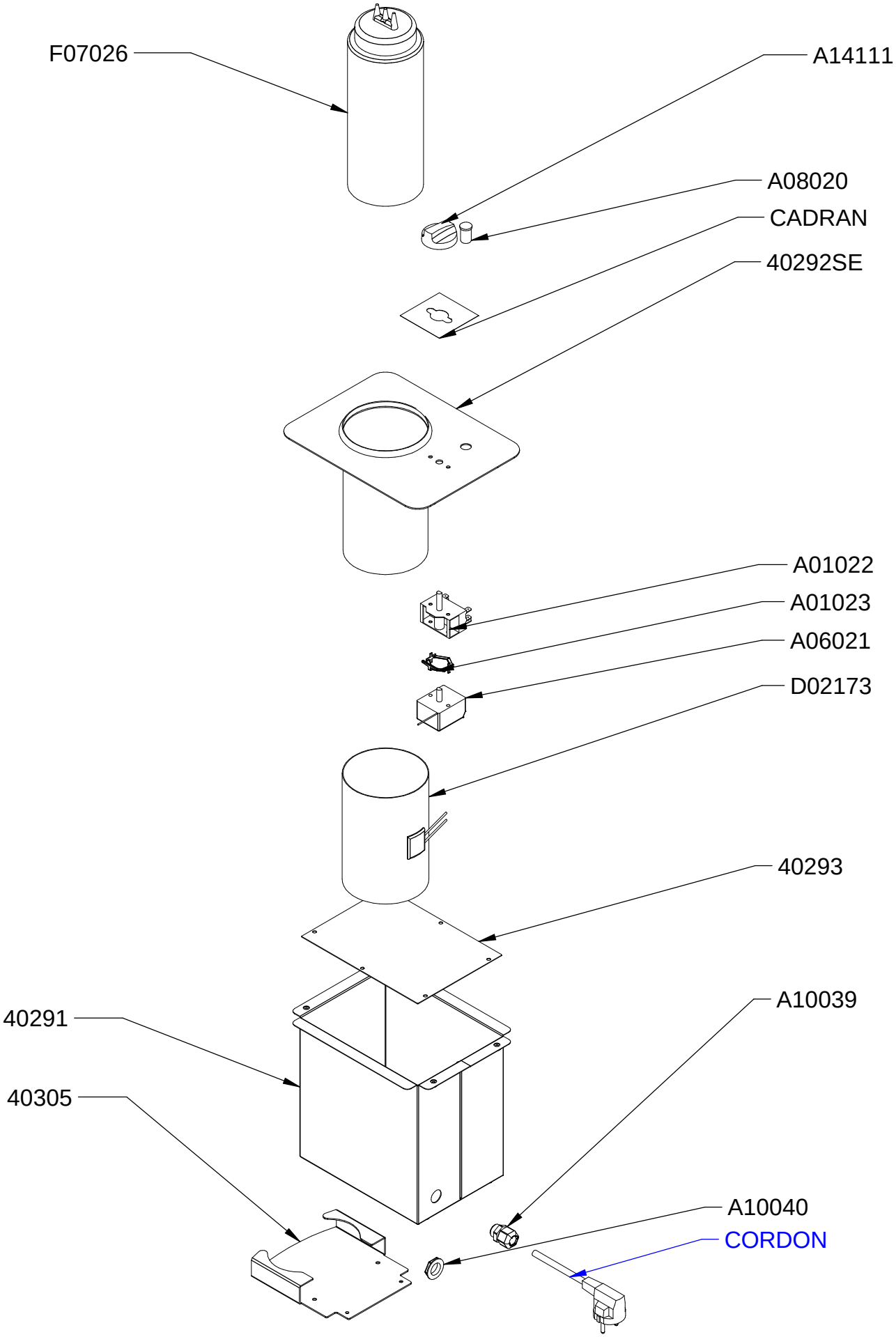

WARM IT ENCASTRABLE

Vue éclatée

DT14	Date : **06/05/2014**	Dessiné par : R.L.	Approuvé par : S. Grenon	Date : 18/04/2018	Indice B

CODE	QTE	PIECE	SPARE PART
40291	1	BOITE WARM IT	BOX WARM IT
40292SE	1	DESSUS WARMT IT+ GOUJONS + BAC + COLLAGE	TOP+TANK WARM IT
40293	1	FOND BOITE WARM IT	BOTTOM ENCLOSURE WARM IT
40305	1	PRESENTOIR WARM IT	DISPLAY WARM IT
A01022	1	COMMUTATEUR	COMMUTATOR
A01023	1	CLIP D'ASSEMBLAGE	CLIP
A06021	1	THERMOSTAT	THERMOSTAT
A08020	1	VOYANT VERT DIAM 12 T120° 250 V	GREEN PILOT DIAM 12 T120° 250 V
A10039	1	PRESSE ETOUPE PG9 WARM IT	CORD CLOSER WARM IT
A10040	1	CONTRE ECROU WARM IT	COUNTER NUT WARM IT
A14111	1	BOUTON ELECT Diam 40 PLAT 6 H	ELECTRIC KNOB
CADRAN	1	CADRAN	FRONT PANEL
CORDON	1	CORDON	CORD
D02173	1	ELEMENT CHAUFFANT 230 V 170 W WARM IT	HEATING ELEMENT 230 V 170 W WARM IT
F07026	2	BOUTEILLE PLASTIQUE WARM IT	PLASTIC BOTTLE WARM IT

WARM IT ENCASTRABLE

Nomenclature

DT14	Date : **06/05/2014**	Dessiné par : R.L.	Approuvé par : J.Godéré	Date : 18/04/2018	Indice B

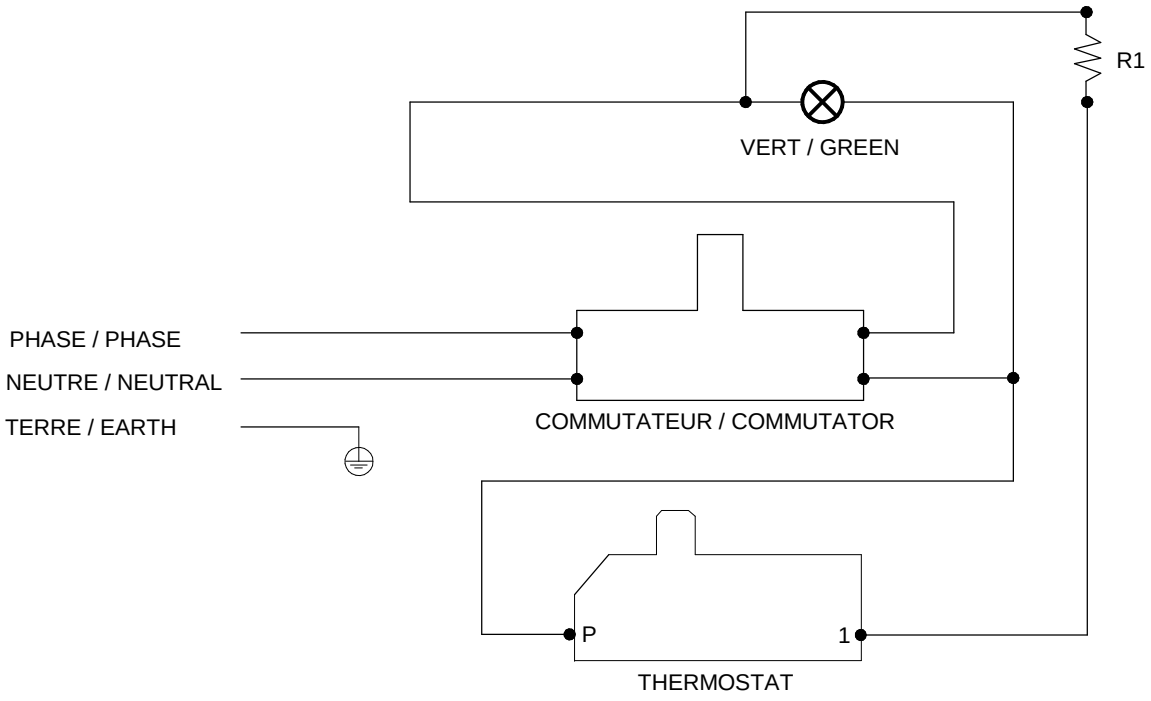

WARM IT ENCASTRABLE				Schéma électrique	
DT14	Date : **06/05/2014**	Dessiné par : R.L.	Approuvé par : S. Grenon	Date : 18/04/2018	Indice B

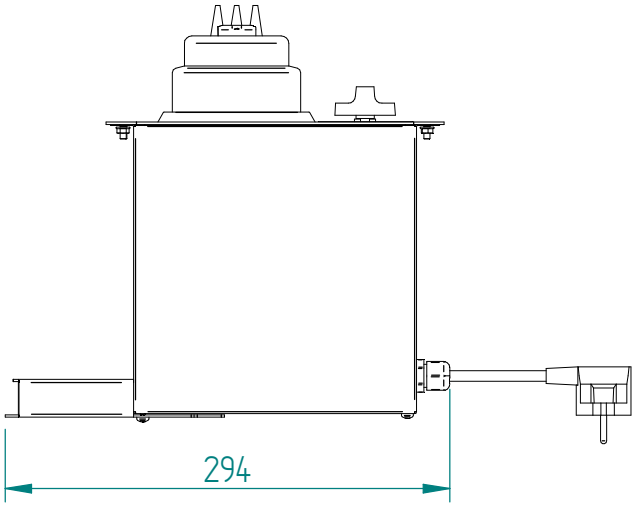

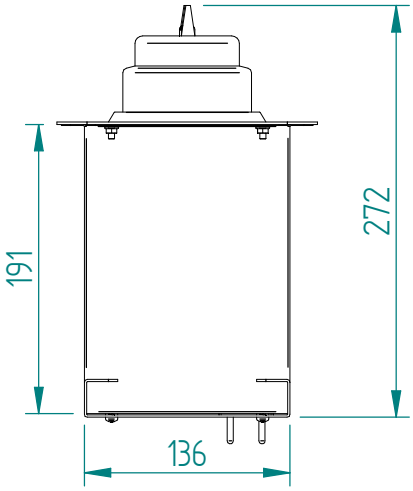

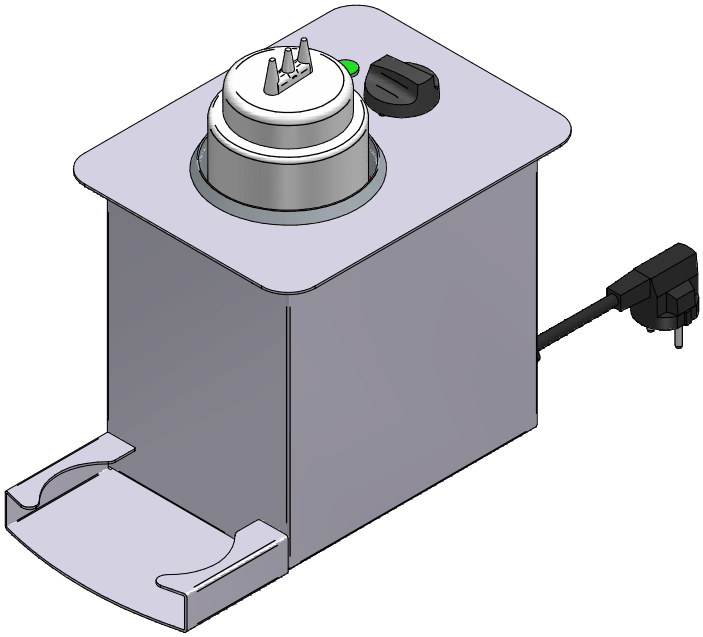

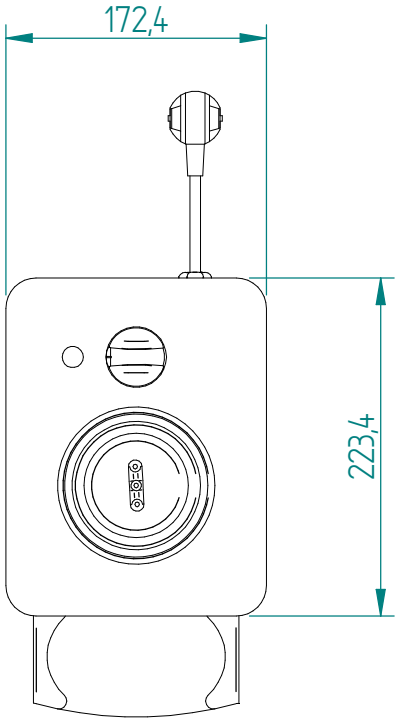

WARM IT ENCASTRABLE

Mise en plan

DT14	Date : **06/05/2014**	Dessiné par : R.L.	Approuvé par :	Date : 18/04/2018	Indice B

Produit concerné :		
Code	**Cadran / Front panel**	**Cordon / Cord**
P04084A01	G06782	C03002
P04084A02	G06782	C03003
P04084A03	G06782	C03017
P04084A04	G06782	C03002 + A16016
P04084A08	G06782	C03008
P04084D01	G06782	C03002
P04084G02	G06996	C03002
P04084M02	G06782	C03002
P04084T02	G06782	C03002

WARM IT ENCASTRABLE

Cadran

DT14	Date : **06/05/2014**	Dessiné par : R.L.	Approuvé par : J.Godéré	Date : 18/04/2018	Indice B